WPUST DESZCZOWY ULICZNY BETONOWY ∅500 Z OSADNIKIEM (h=0,80m)

SKALA 1:25

Przekój podłużny

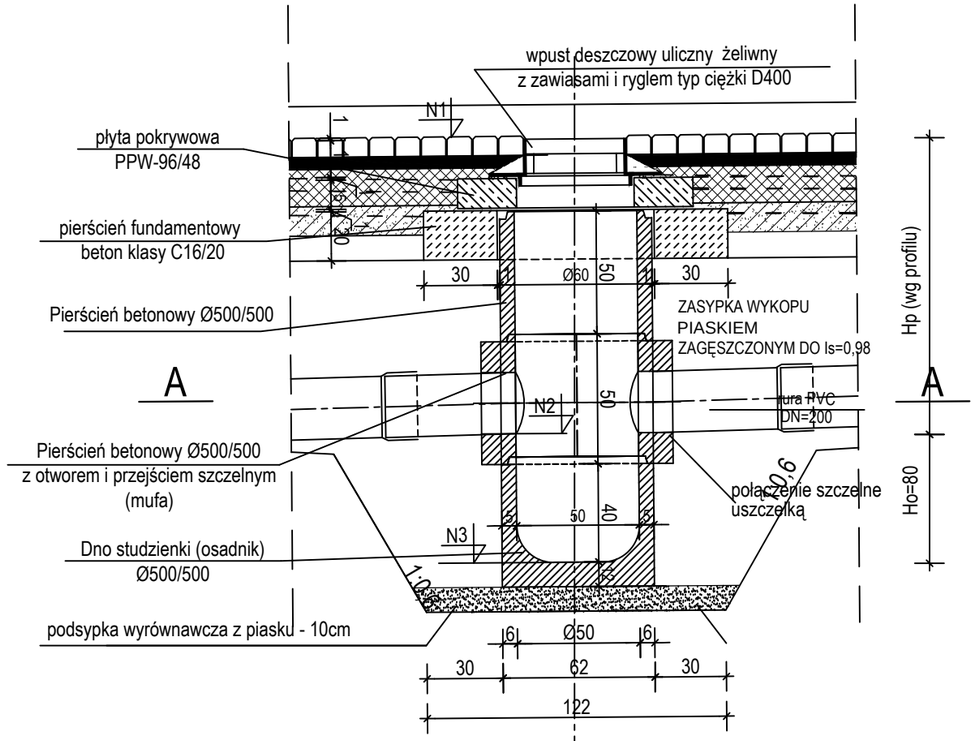

Przekój normalny

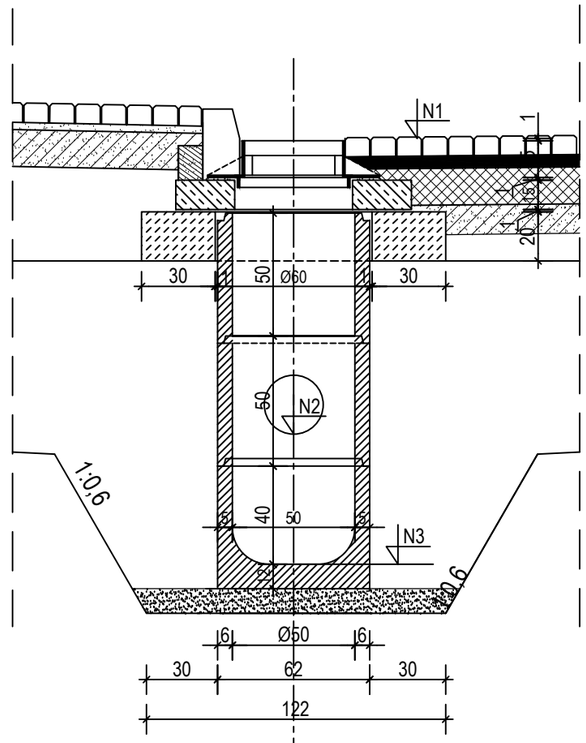

Przekrój A-A

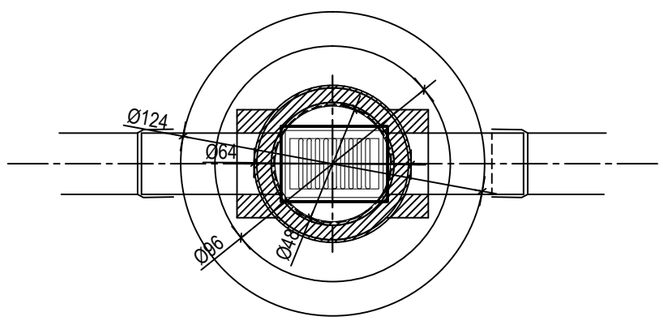

Widok z góry

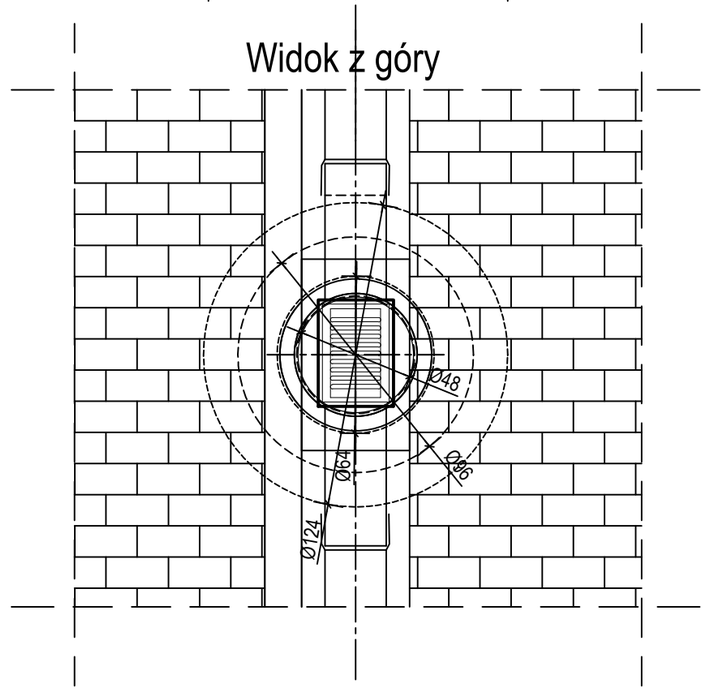

UWAGI:

1. Niniejszy rysunek należy rozpatrywać łącznie z częścią technologiczną
2. Na etapie realizacji należy wykonać dla każdej studni szkic roboczy uwzględniający :
   - wysokość studni
   - średnice kanałów (otworów)
   - usytuowanie kanałów w planie i profilu
3. Objaśnienia
   - N1 - rzędna terenu
   - N2 - rzędne zagłębienia dna przyłącza
   - N3 - rzędna dna wpustu
4. Górny krąg należy zamówieć bez felca

Zestawienie rzędnych wpustów deszczowych

Nr wpustu	N1	N2	N3	Głębokość
W1	106,57	105,84	105,04	0,73
W2	106,66	105,93	105,13	0,73
W3	106,75	106,03	105,23	0,73
W4	106,83	106,10	105,30	0,73

INWESTYCJA :

Przebudowa ulicy Żeromskiego, odcinek na wschód od ulicy Godebskiego w miejscowości Raszyn 01

ZAMAWIAJĄCY:

Urząd Gminy Raszyn
ul. Szkolna 2a
05-090 Raszyn

Zespół Projektowania i Obsługi Inżynierskiej Budownictwa Drogowego
"ToMaR - DROG" - Tomasz Lis, Marek Oleszczuk
spółka jawna
ul. Mełgiewska 38B
20-234 Lublin

ZESPÓŁ AUTORSKI

funkcja	nazwisko	data	podpis
projektant	mgr inż. Marek Oleszczuk upr.LUB/0133/PWOD/04	2015.03	
asystent projektanta	inż. Patrycja Sokal	2015.03	
sprawdzający	mgr inż. Tomasz Lis upr. 265/Lb/99	2015.03	

STADIUM OPRACOWANIA:

DOKUMENTACJA TECHNICZNA DO ZGŁOSZENIA ROBÓT BUDOWLANYCH

BRANŻA:

BRANŻA DROGOWA

TYTUŁ RYSUNKU:

Wpust deszczowy uliczny betonowy ∅500 z osadnikiem

NR RYS.: 9.

SKALA: 1:25

MIEJSCOWOŚĆ; DATA:

LUBLIN, marzec 2015

REWIZJA: